Chaminé de parede, design box, 70 cm, Inox
3BC978HX

Medidas em mm

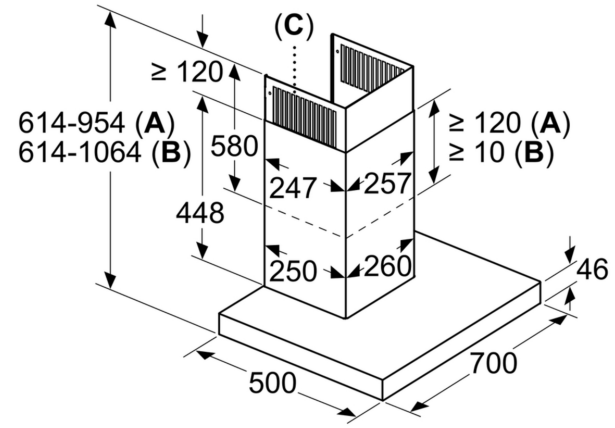

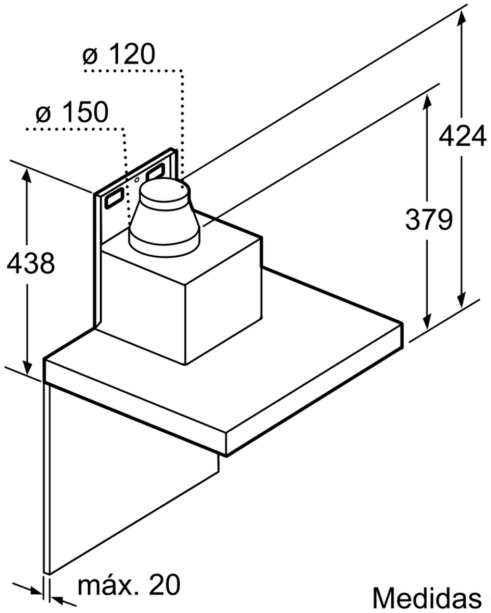

Medidas em mm

A: Extração
B: Circulação de ar
C: Saída de ar - em caso de extração, montar com as ranhuras viradas para baixo

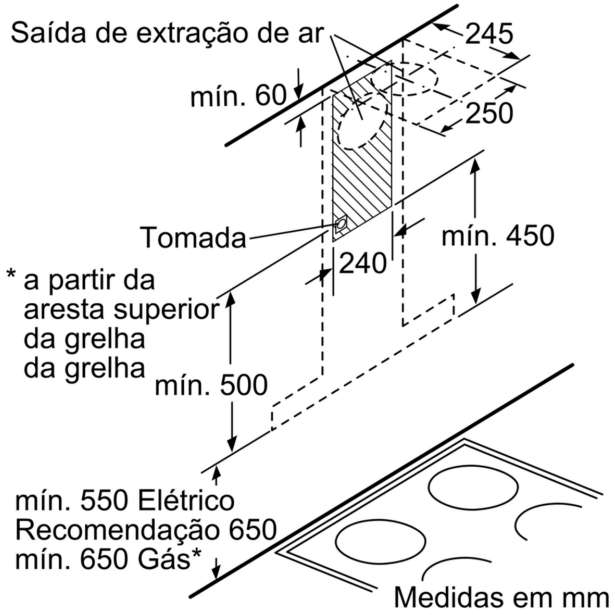

Medidas em mm

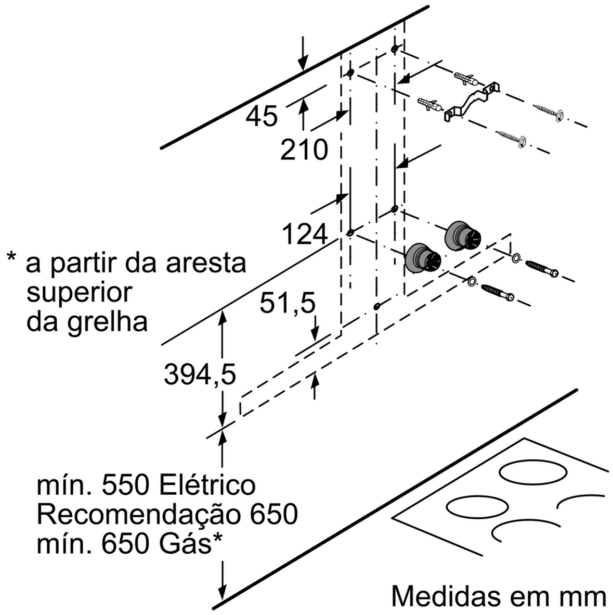

Medidas em mm