SIEMENS

iQ300, Chaminé de parede, 90 cm, Inox
LC96BHM50
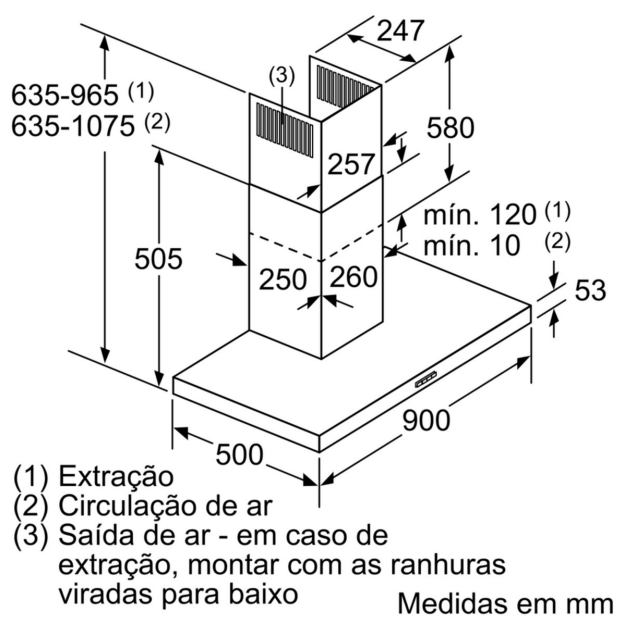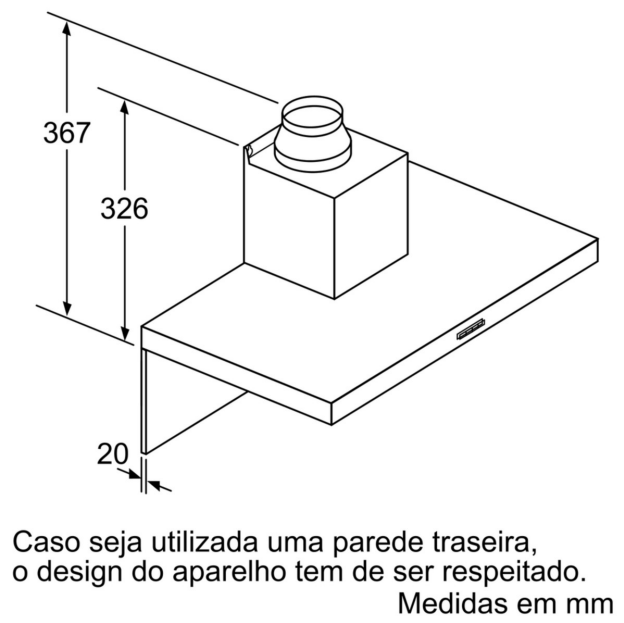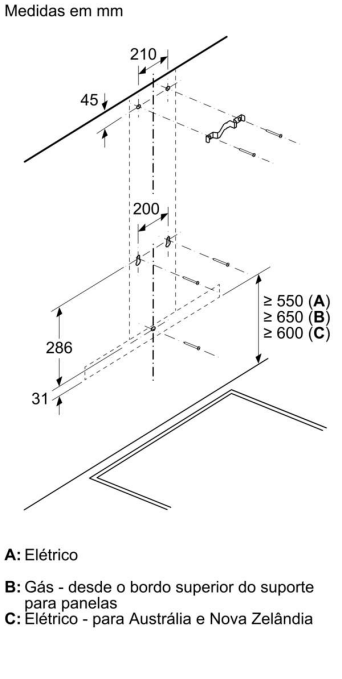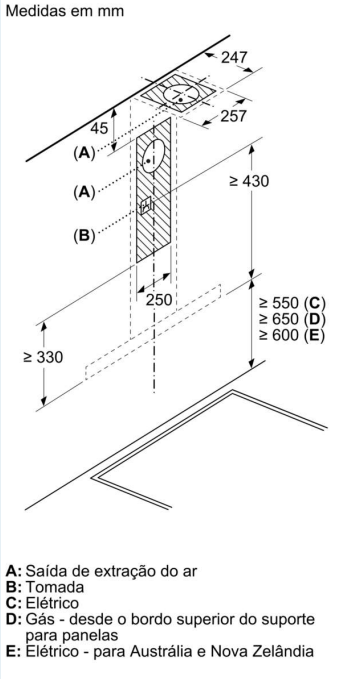
Desenhos à escala